BOND
KANAPA MAŁA

75 94 43

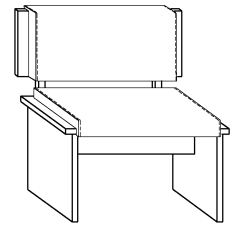

x 6 (a)	x 8 (b)	x 4 (15x12) (c)	x 4 (15x17) (d)	x 2 (e)	x 2 (f)
x 2 (M5x50) (g)	x 6 (6x30) (h)	x 4 (3,5x40) (i)	x 4 (j)		
x 2 (k)					

35 min
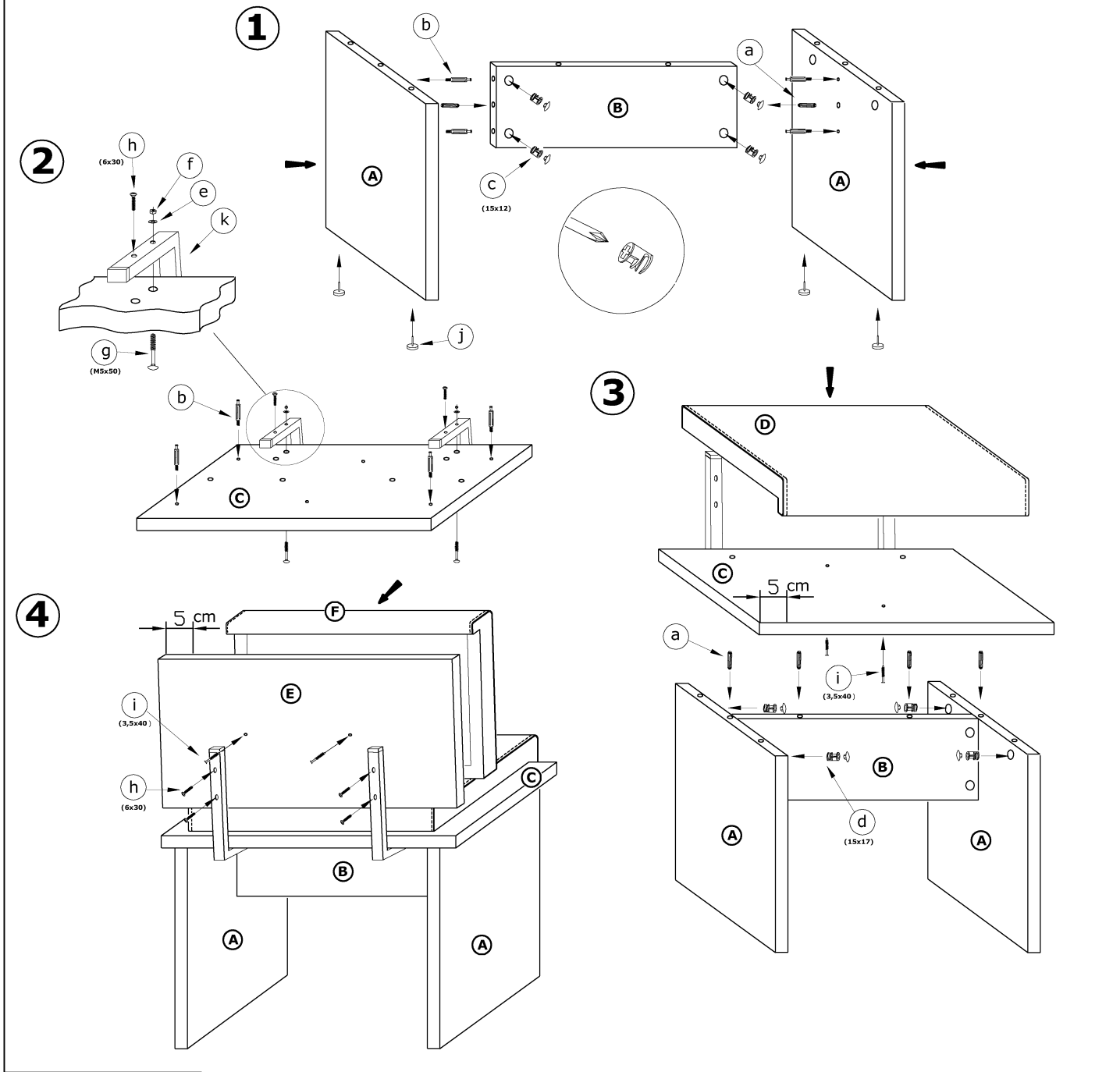
(1) - FAZY MONTAŻU (A) - OZNACZENIE ELEMENTÓW (a) - OZNACZENIE AKCESORIÓW